令和5年山梨県柔道選手権大会兼令和6年関東柔道選手権大会県予選

【男子】

【第1,3試合場】　　【第2,3試合場】
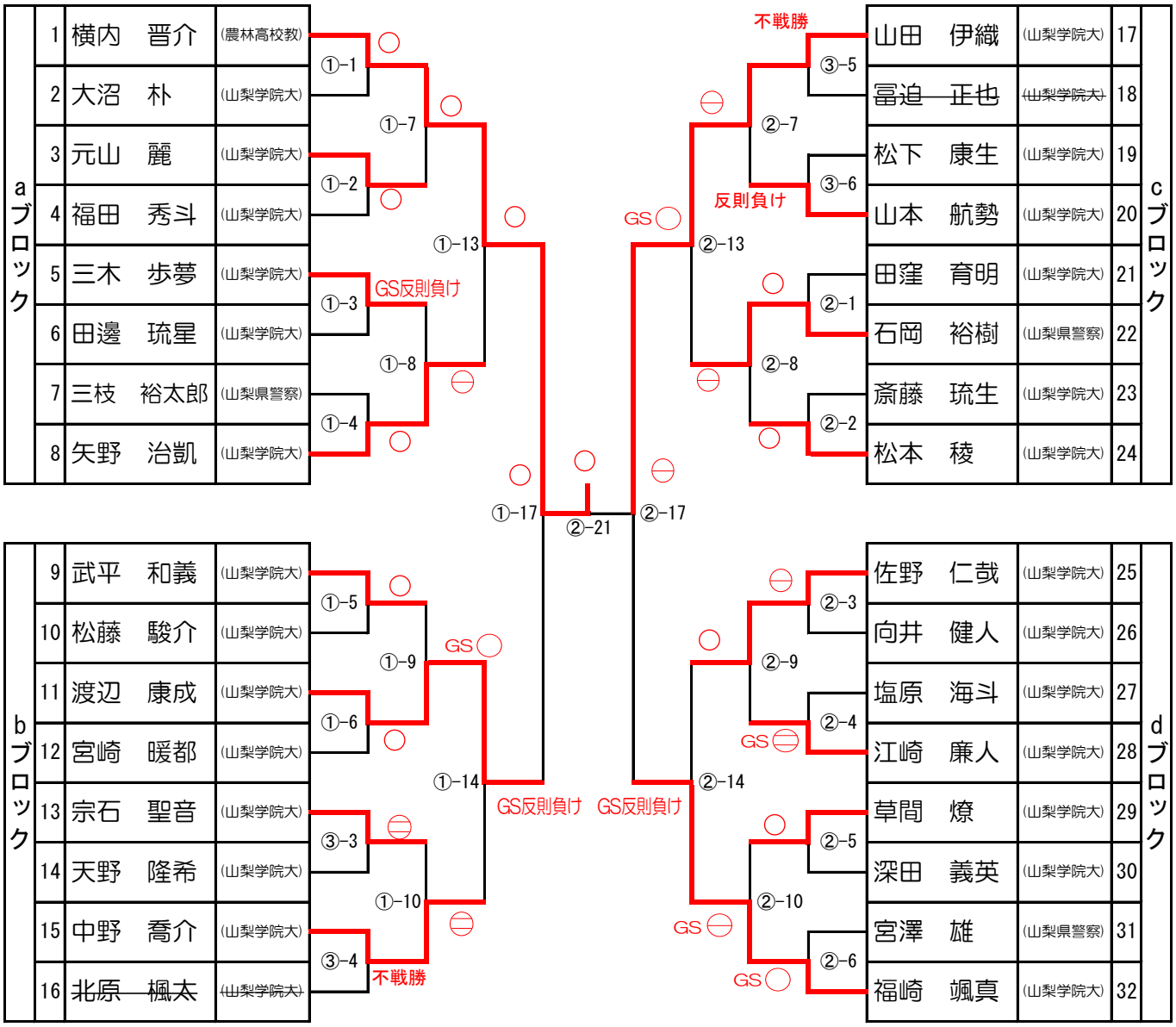
【Aプール】　　【Bプール】