平成27年度　第12回全国小学生学年別柔道大会

平成27年8月30日（日）

山梨県　小瀬スポーツ公園
武道館　アリーナ

◆　6年生男子５０kg超級

第４試合場

1	中澤　完太	北海道	北見なかざわ塾
2	北川　剛己	滋賀県	青空柔道教室
3	石井　新大	愛媛県	宇摩柔道会
4	長沢　龍志	山形県	新庄地区柔剣道錬成会
5	藤田　大	千葉県	紅柔道少年団
6	福間　雅哉	鳥取県	米子市柔道少年団
7	神山　琉星	沖縄県	八重山地区柔道スポーツ少年団
8	佐藤　虎太朗	宮城県	太陽塾
9	渡邉　賢	山梨県	まるや接骨院柔道教室
10	小川　輝	大分県	ＵＳＡ小倉塾
11	齋藤　大貴	新潟県	新潟市北部柔道クラブ
12	谷　駿太	愛知県	小牧柔道会　味岡道場
13	藤本　勝己	香川県	善通寺柔道会
14	大霜　歩	奈良県	生駒市柔道連盟
15	下村　琉也	茨城県	無心塾飯島道場
16	生田　勇次郎	石川県	内灘町少年柔道教室
17	坂本　圭生	長崎県	長与尚武会
18	坂本　慶	広島県	有朋柔道塾
19	長濱　佑飛	埼玉県	川越柔道クラブ
20	中田　裕大	岐阜県	羽島柔道少年団
21	武田　幹太	青森県	五所川原柔道少年団
22	中嶋　一琉	大阪府	西成少年柔剣道推進会
23	髙橋　勝馬	宮崎県	坂本柔道塾
24	白石　隼経	岡山県	福岡道場

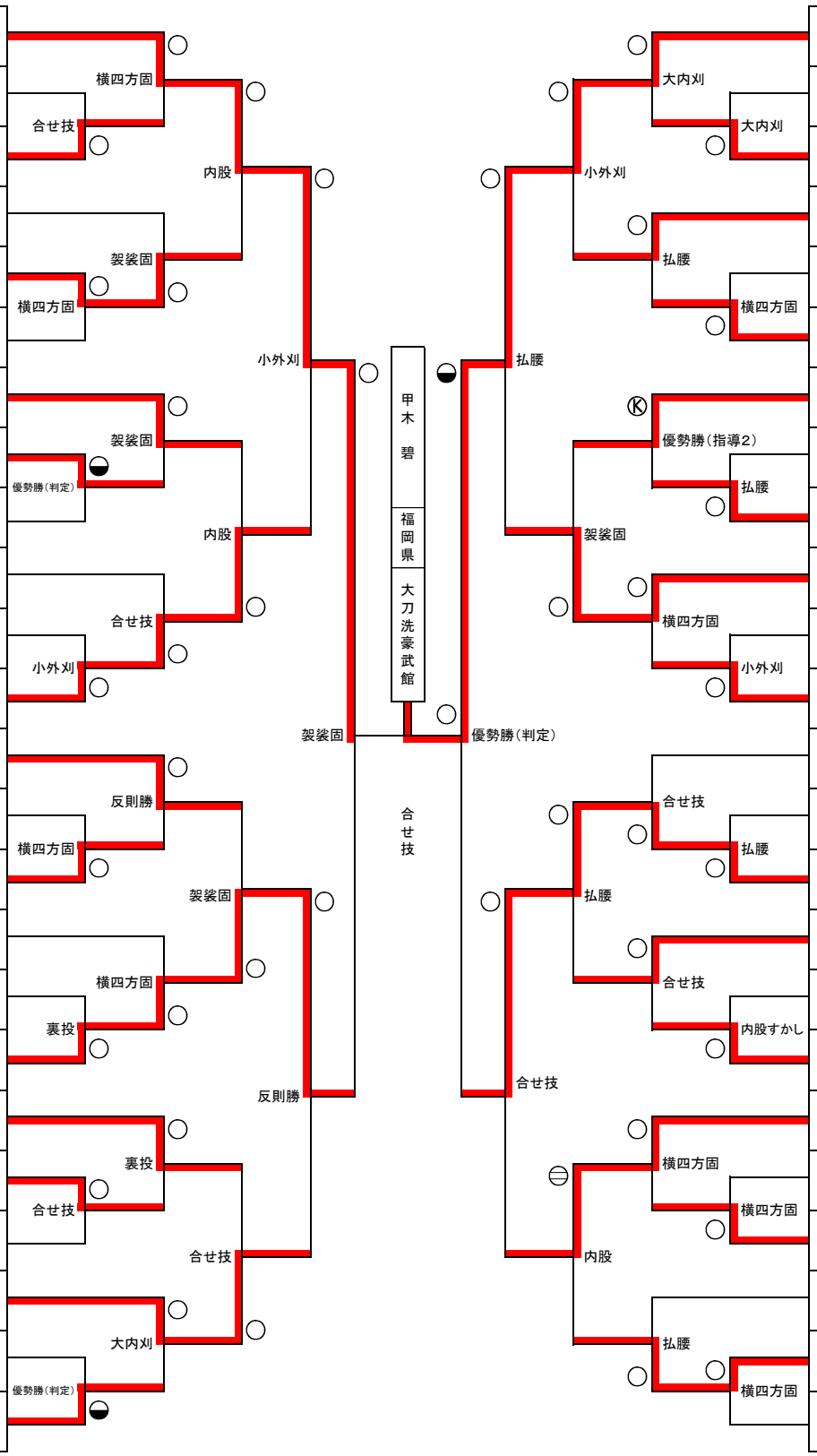

25	甲木　碧	福岡県	大刀洗豪武館
26	秋元　蓮	秋田県	雄武館山中道場
27	神農　光黙	長野県	克己塾
28	川口　敬志	福井県	川口道場
29	笠原　勇馬	高知県	土佐少年柔道クラブ
30	阿久津　斗吾	栃木県	足利修練塾岡ノ谷道場
31	髙橋　麟太郎	熊本県	慈雄会講明塾
32	林部　優季	山梨県	誠武館
33	佐々木　里旺	静岡県	清水柔道倶楽部
34	稲邉　大暉	東京都	深川錬磨会
35	山田　晃揮	京都府	東方館
36	南本　元希	兵庫県	土曜柔道会
37	入来院　大樹	和歌山県	九度山柔道クラブ
38	伊藤　大峰	岩手県	大迫柔道スポーツ少年団
39	藤本　偉央	山口県	中家塾
40	小島　アントニー	群馬県	田島道場
41	小原　太明	徳島県	徳島市少年柔道教室
42	田窪　育明	島根県	開星柔道クラブ
43	中山　康	神奈川県	古賀塾
44	羽黒　朝陽	富山県	県営富山武道館
45	江島　大樹	佐賀県	精道館道場
46	石場　寿男	三重県	さざれ道場
47	川村　虎白	鹿児島県	出水スポーツ少年団
48	寺島　雷己	福島県	新地町柔道ｽﾎﾟｰﾂ少年団