小学校４年女子軽量級（32.5kg以下級）

アマノアカリ 天野あかり	（孝道塾）	1
シラスアコ 白須亜子	（まるや）	2
イケガメリナ 池亀莉菜	（玉　穂）	3
シラカベミレイ 白壁美伶	（孝道塾）	4
ミヤシタヒメミ 宮下姫実	（まるや）	5
ミタコナツ 三田瑚夏	（孝道塾）	6
コバヤシミズキ 小林　瑞	（身　延）	7
アメミヤユカ 雨宮由佳	（八　代）	8
タキグチソラ 滝口想楽	（孝道塾）	9
ナカムラオトハ 中村乙羽	（塩　山）	10
ヤマザキアイミ 山崎愛心	（まるや）	11

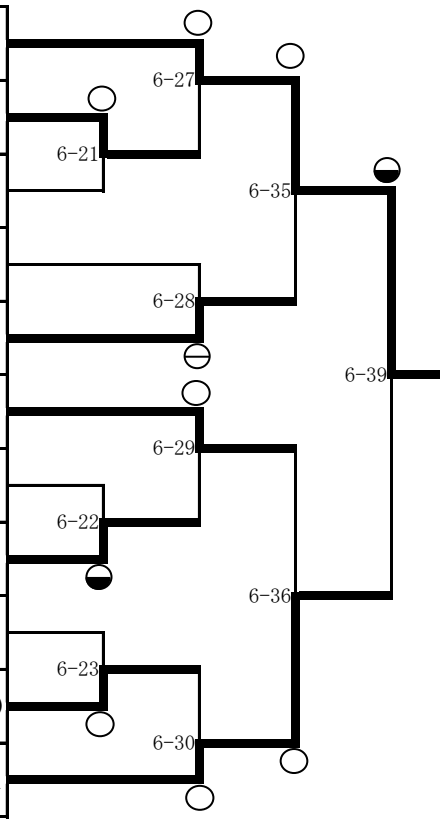

優　勝	天野あかり	（孝道塾）
準優勝	山崎愛心	（まるや）
第３位	宮下姫実	（まるや）
第３位	三田瑚夏	（孝道塾）

小学校４年女子重量級（32.5kg超級）

スギタナナ 杉田菜奈	（八　代）	1
ヤジマアミ 矢島亜美	（双　葉）	2
クリキマキ 操木真稀	（南　ア）	3
ネギシナツミ 根岸夏海	（疾　風）	4
サノアリサ 佐野亜里彩	（身　延）	5
スズキリンカ 鈴木凜華	（敷　島）	6
オタギリマユウ 小田切真優	（龍心館）	7
ヒデシマヒロミ 秀島ヒロミ	（玉　穂）	8
オタギリヒナコ 小田切陽菜子	（誠武館）	9
カキザワナツミ 柿澤夏美	（疾　風）	10
ムラマツカホ 村松夏帆	（八　代）	11

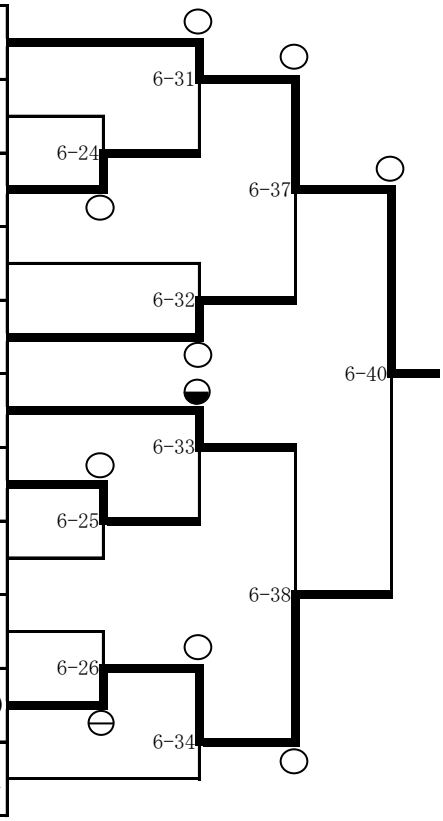

優　勝	杉田菜奈	（八　代）
準優勝	柿澤夏美	（疾　風）
第３位	佐野亜里彩	（身　延）
第３位	鈴木凜華	（敷　島）