中学校２年女子軽量級（52kg以下級）

アメミヤカヅミ 雨宮かづみ	（塩山中）	1
タナカサトミ 田中里実	（双葉中）	2
フクシマユイ 福島結	（敷島中）	3
ナカヤマカエデ 中山楓	（疾風）	4
イデマノ 井出麻乃	（湖南中）	5
アメミヤサクラ 雨宮さくら	（御坂中）	6
アマノモモカ 天野桃花	（下吉田中）	7
ワタナベヒバリ 渡邊ひばり	（下吉田中）	8
オオキユカ 大木由佳	（増穂中）	9
ナカガワメグ 中川夢来	（御坂中）	10
ミウラホノカ 三浦ほのか	（湖南中）	11
スダハルナ 須田春奈	（御坂中）	12
ツジウララ 辻麗	（塩山中）	13

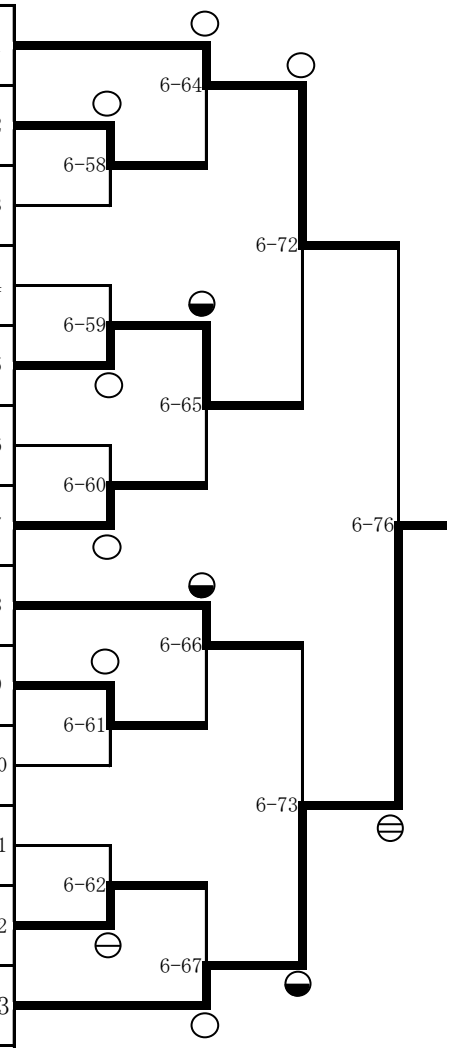

優勝	辻麗	（塩山中）
準優勝	雨宮かづみ	（塩山中）
第３位	井出麻乃	（湖南中）
第３位	渡邊ひばり	（下吉田中）

中学校２年女子重量級（52kg超級）

ヤマカミハルナ 山上春奈	（増穂中）	1
ノダレイナ 野田玲那	（御坂中）	2
シオヤモモカ 塩谷桃花	（身延中）	3
シラスリカ 白須莉花	（下吉田中）	4
オマタリオナ 小俣里央奈	（吉田中）	5
シラスリノ 白須莉乃	（下吉田中）	6
~~ヒラトユウマ 平戸優麻~~	~~（韮崎東中）~~	7
キムラモエカ 木村萌香	（身延中）	8
フジモトマミ 藤本真望	（浅川中）	9

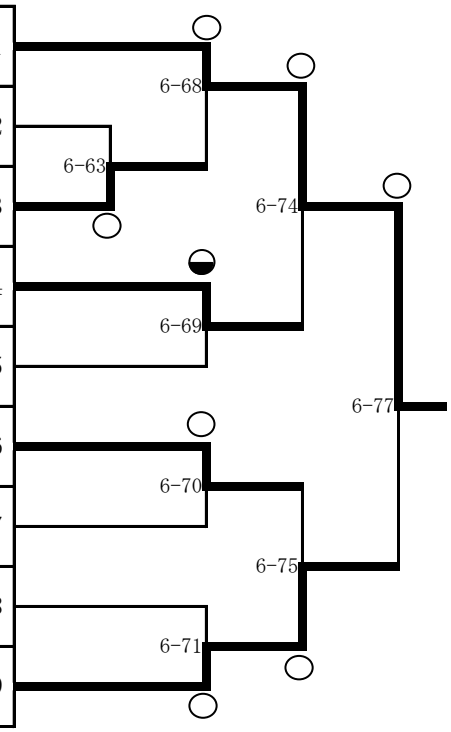

優勝	山上春奈	（増穂中）
準優勝	藤本真望	（浅川中）
第３位	白須莉花	（下吉田中）
第３位	白須莉乃	（下吉田中）