小学校５年生男子重量級（45kg超級）

優　勝	雨宮大地	（石和）
準優勝	児玉依生起	（八代）
第３位	西山拓馬	（誠武館）
第３位	天野隆希	（孝道塾）
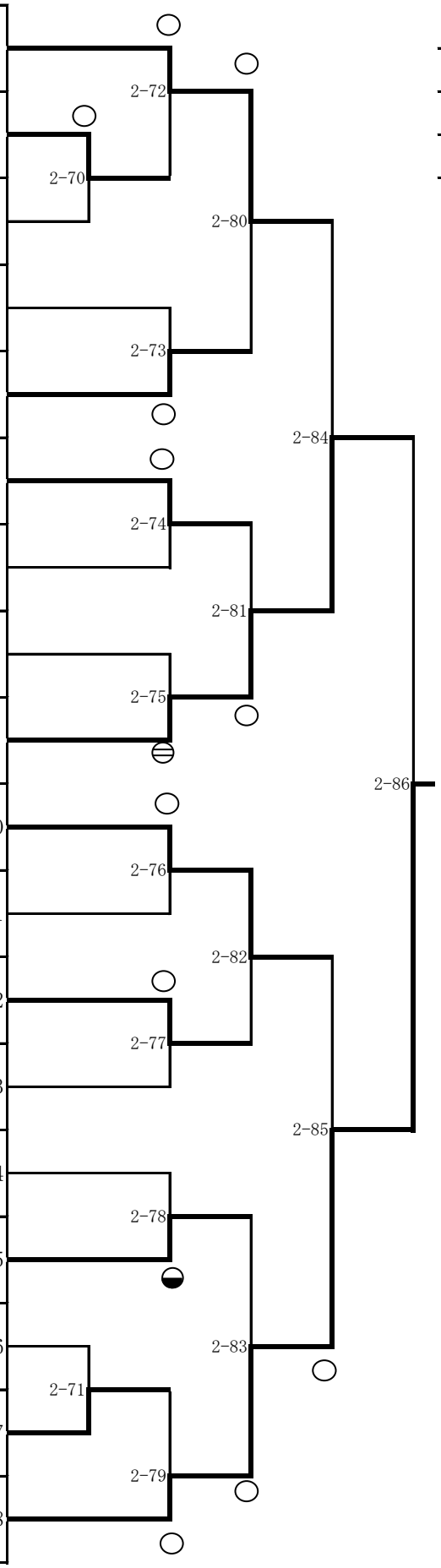
アマノリュウキ 天野隆希	（孝道塾）	1
ヨネタマリソラ 米玉利空	（日下部）	2
サトウソウ 佐藤　宗	（敷　島）	3
ツチヤハルカ 土屋　遥	（誠武館）	4
ミノソウタ 三野颯太	（玉　穂）	5
コバヤシエイト 小林瑛斗	（石　和）	6
タンザワソウタ 丹澤壯太	（山　梨）	7
ヨシダカズキ 吉田一貴	（玉　穂）	8
コダマイブキ 児玉依生起	（八　代）	9
ニシヤマタクマ 西山拓馬	（誠武館）	10
カヤヌマケイタ 萱沼圭汰	（孝道塾）	11
タンザワハルキ 丹沢晴貴	（玉　穂）	12
アライダイト 荒井大斗	（石　和）	13
ヒライケンジ 平井健嗣	（韮崎市）	14
ワタナベタツキ 渡辺　樹	（孝道塾）	15
~~フジハラタクミ~~ ~~藤原卓己~~	~~（山　梨）~~	16
カツマタアオイ 勝俣　碧	（八　代）	17
アメミヤダイチ 雨宮大地	（石　和）	18