小学校４年男子軽量級(35kg以下級)

アマノムサシ 天野武蔵	(孝道塾)	1	13	オクヤマトシタカ 奥山寿孝	(八　代)
フルヤユウト 古屋悠斗	(日下部)	2	14	アキヤマタケシ 秋山武士	(まるや)
タグチカンタ 田口幹太	(山　梨)	3	15	ワタナベコウタロウ 渡辺光太郎	(孝道塾)
オガワハヤト 小川颯斗	(塩　山)	4	16	タケカワハヤト 竹川颯柊	(敷　島)
ヤマモトミキト 山本幹人	(石　和)	5	17	オサノソウヤ 小佐野颯也	(大明見)
ホリウチユウセイ 堀内宥成	(まるや)	6	18	ナナサワユウタロウ 七沢祐太郎	(石　和)
~~ミヤシタヒナタ 宮下暖太~~	~~(大明見)~~	7	19	~~フクダミズキ 福田瑞樹~~	~~(山　梨)~~
オサダミズキ 長田瑞生	(まるや)	8	20	オギノシンタ 荻野慎大	(石　和)
ノグチケイヤ 野口京弥	(誠武館)	9	21	タカネユウスケ 高根佑輔	(まるや)
カサイユウキ 河西優希	(敷　島)	10	22	~~イイダルウク 飯田流空~~	~~(塩　山)~~
シノハラソウヘイ 篠原宗兵	(明　野)	11	23	カシワギユウヤ 柏木悠矢	(一宮町)
ワタナベシンジ 渡辺信二	(孝道塾)	12	24	マツモトユウシン 松本悠新	(玉　穂)

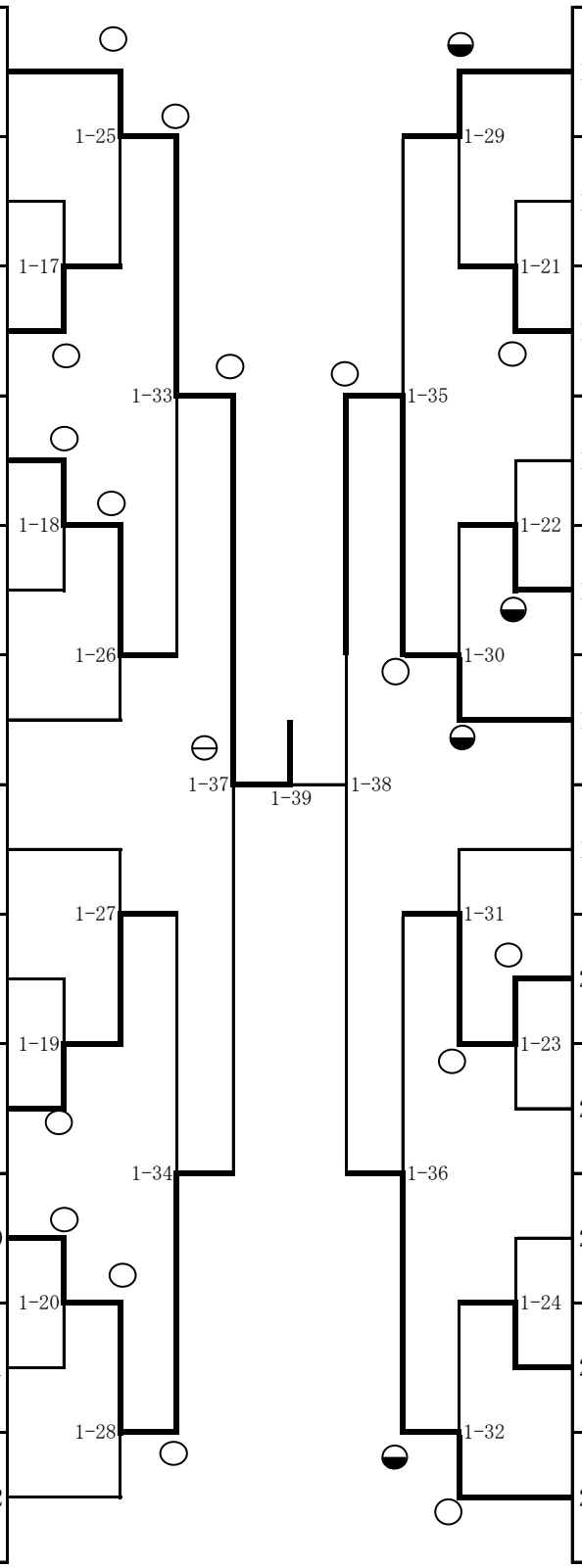

優　勝　天野武蔵　(孝道塾)

準優勝　七沢祐太郎　(石和)

第３位　河西優希　(敷島)

第３位　松本悠新　(玉穂)