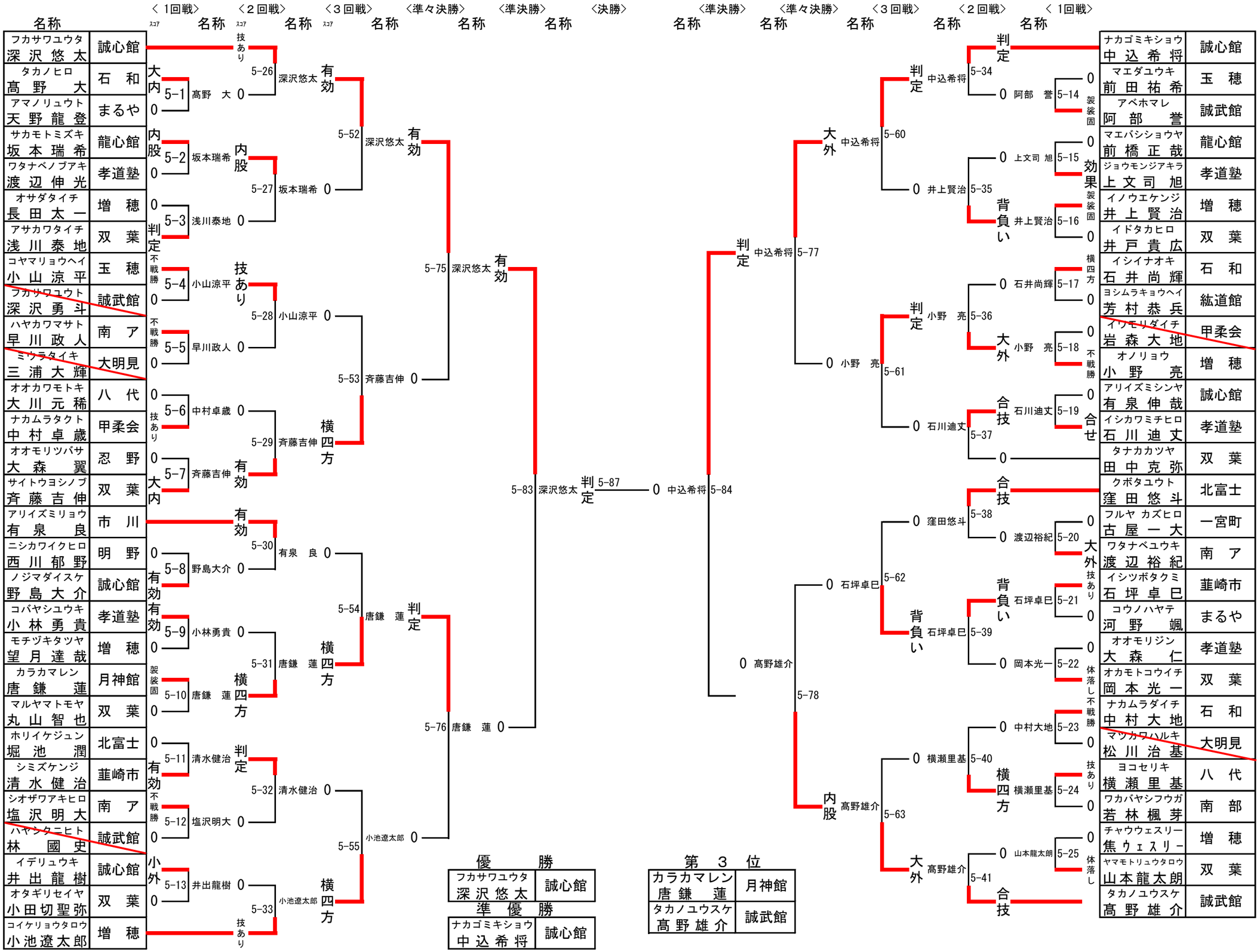男子小学6年　ー50kg